

RefriMed

Refrigerador para vacunas con graficador RVASCV-17

Refrigerador de grado médico. Su mayor capacidad lo hace adecuado para operaciones que requieren un mayor volumen de almacenamiento, manteniendo un seguimiento constante de las condiciones de refrigeración.

CARACTERÍSTICAS

- Cuenta con 4 parrillas ajustables.
- Congelador en la parte superior del equipo.
- Luz blanca en su interior (No genera calor).
- Controlador de temperatura con display digital.
- Graficador de temperatura.
- Cerradura de seguridad de acero inoxidable, con sistema retráctil en el costado izquierdo, evitando el contacto con la parte interna.
- Material de acero inoxidable tipo AISI 304, grado sanitario.
- Sistema de aislamiento a base de poliuretano de alta densidad libre de CFC.
- Sistema de alarmas múltiples: Temperatura alta y baja, falla de suministro electrico, batería baja del panel de control y puerta abierta por mas de 1 minuto.

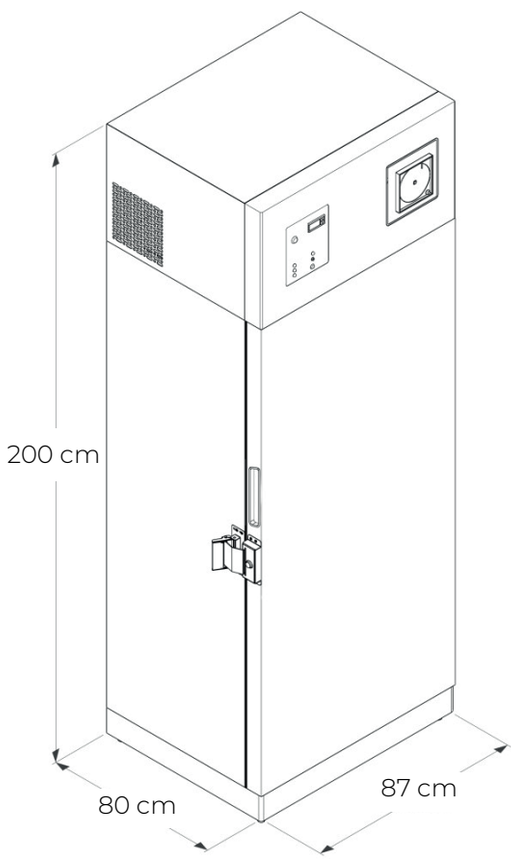

DATOS TÉCNICOS

- Capacidad: 17.6 ft^3
- Peso: 110 kg aprox
- Corriente: 110 V
- Rango de temperatura: 2 °C a 8 °C
- Set point +5°C
- Alimentación: 110 VAC
- Compresor: 1/4 Hp
- Refrigerante: R-290 / 0,080 kg
- Graficador de temperatura: 7 dias 24 hrs Rango de -35 °C a +15 °C.

HERGOM
EQUIPMENT FOR LIFE

Corporativo y Casa Matriz, CDMX.
Pte. 126-A #62, Lindavista Nueva Vallejo III Sección. C.P. 07750
55 3093 9090

Sucursal Guadalajara, Jal.
Sierra Nevada #913 Col. Independencia. C.P. 44340

Sucursal Monterrey, N.L.
Miguel Hidalgo y Costilla #1843. Obispado, C.P. 64060

Sucursal Puebla, Pue.
De la 29 Pte. #1102, Col. Los Volcanes. C.P. 72410

Lada sin Costo para el Interior de la República.

hergom-medical.com
@byHergom *5624482452*